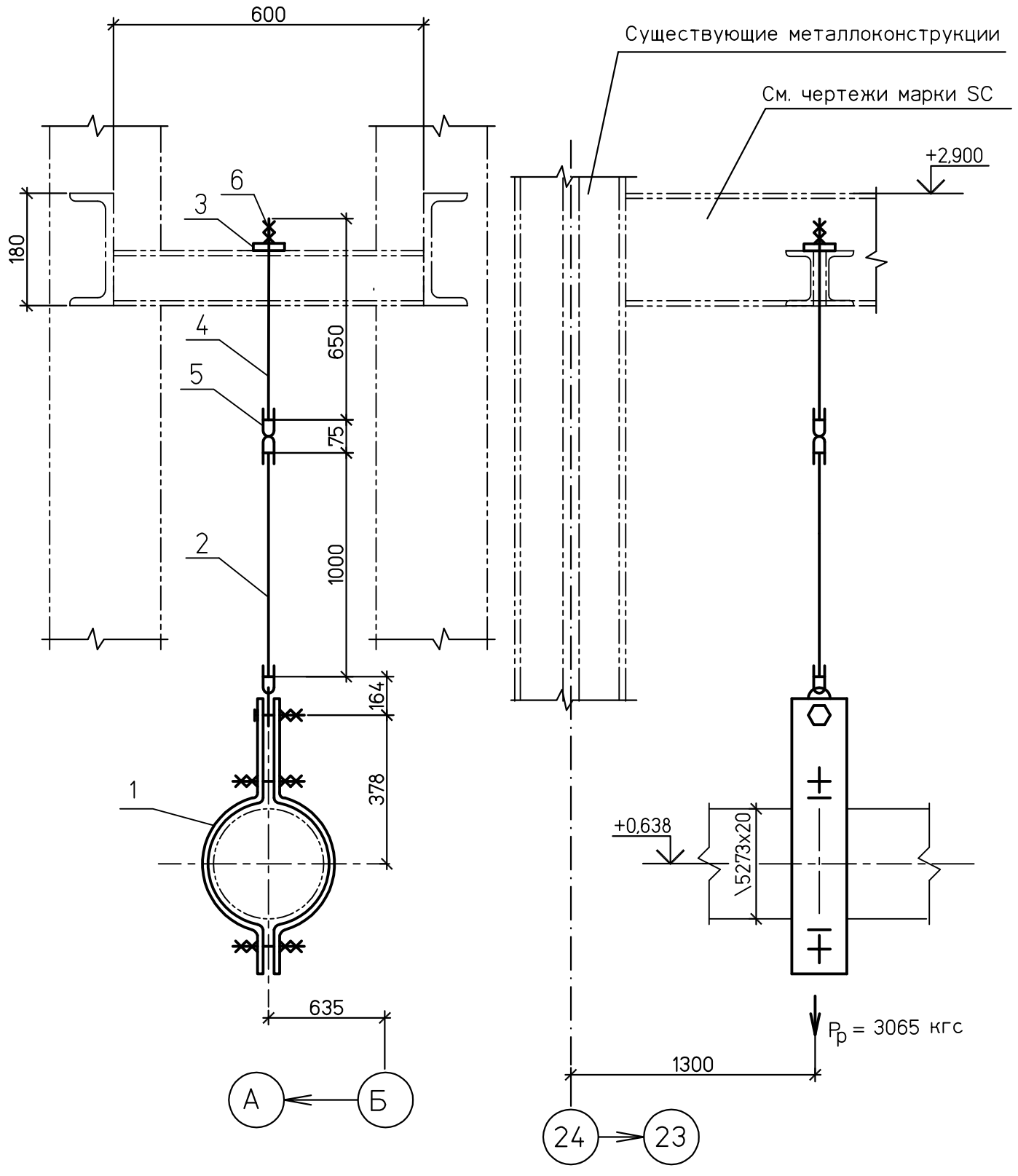


## Спецификация деталей

| Поз. | Обозначение | Наименование | Кол | Материал | Масса,кг ед. | Масса,кг общ. | Приме-чание |
|---|---|---|---|---|---|---|---|
| 1 | 09 ОСТ 108.275.52–80 | Блок хомутовый | 1 | Сборный | 29,0 | 29,0 | |
| 2 | 08 ОСТ 108.632.02–80 | Тяга с серьгой | 1 | Сборный | 10,26 | 10,26 | Тягу обрезать на монтаже |
| 3 | ГОСТ 19903–74 | Лист Б–ПН–0 10х120х120 | 1 | Ст3сп ГОСТ 14637–89 | 1,1 | 1,1 | |
| 4 | ГОСТ 2590–2006 | Круг В–30 L=650 | 1 | 20 ГОСТ1050–88 | 3,6 | 3,6 | Тягу обрезать на монтаже |
| 5 | 07 ОСТ 108.643.01–80 | Ушко | 2 | 20 ГОСТ1050–88 | 1,69 | 3,38 | |
| 6 | ГОСТ 5915–70 | Гайка М30.5 | 2 | 35 ГОСТ1759.0–87 | 0,24 | 0,48 | |
| | | | | | | | |
| | | | | | | | |
| | | | | | | | |
| | ГОСТ 9467–75 | Наплавленный металл | | Э42А | | 0,3 | |

ИТОГО: 48,1 кг

1 Монтажный чертеж №1350.12.38А–30UHJ–1600–TD лист 17.

2 Технические требования к сварке деталей опор трубопроводов смотрите ОСТ 108.275.50–80.

Взам. инв. №

Подпись и дата

Инв. № подл. 83547

| Изм. | Кол.уч. | Лист | №док. | Подп. | Дата |
|---|---|---|---|---|---|
| Н. контр. | | Михеев | | | |
| Проверил | | Шкитилева | | | |
| Разработал | | Михеев | | | |

1350.12.38А–30UHJ–1600–TD

Объекты III очереди строительства
ЗАО СГК (ТЭЦ)

Трубопроводы машзала БВД в осях 16–28 рядах А–В и внутристанционные трубопроводы.

| Стадия | Лист | Листов |
|---|---|---|
| р | 19.8 | |

Напорный трубопровод ПЭН ВД №9 до ПВД №4,5. Жесткая подвеска 44.

ОТКРЫТОЕ АКЦИОНЕРНОЕ ОБЩЕСТВО ИНСТИТУТ ТЕПЛОЭЛЕКТРОПРОЕКТ НИЖНИЙ НОВГОРОД

Файл:

Формат А3